ZASADY UŻYTKOWANIA MEBLI

1.Meble powinny być użytkowane zgodnie z ich konstrukcja i przeznaczeniem.
2.Meble powinny być przechowywane i używane w odpowiednich warunkach tj. nie należy dopuszczać do nadmiernego przegrzewania (przesuszenia), unikać wilgoci (zamoczenia, przemarzania).
3.Meble powinny byc używane w pomieszczeniach suchych i zabezpieczonych przed szkodliwymi wpływami atmosferycznymi oraz bezpośrednim działaniem promieni słonecznych.
4.Mebli nie należy ustawiać w odległości mniejszej jak 1 metr od czynnych grzejników.

NIE UWZGLĘDNIA SIE
ZGŁOSZEŃ REKLAMACYJNYCH OBEJMUJĄCYCH

1.Uszkodzenia powstałe w wyniku niewłaściwego przewozu badź przenoszenia mebli oraz złego montażu, jak również wynikłe po sprzedarzy ze zdarzen losowych i innych okoliczności.

UWAGA!

W dniu zakupu mebli nalezy sprawdzić (najlepiej w sklepie) stan zakupionych mebli tzn
1.Czy towar jest zgodny z zamówieniem
2.Czy elementy nie są uszkodzone i czy ich ilość wraz z akcesoriami jest zgodna z poniższym wykazem.

KOMODA 3D2S
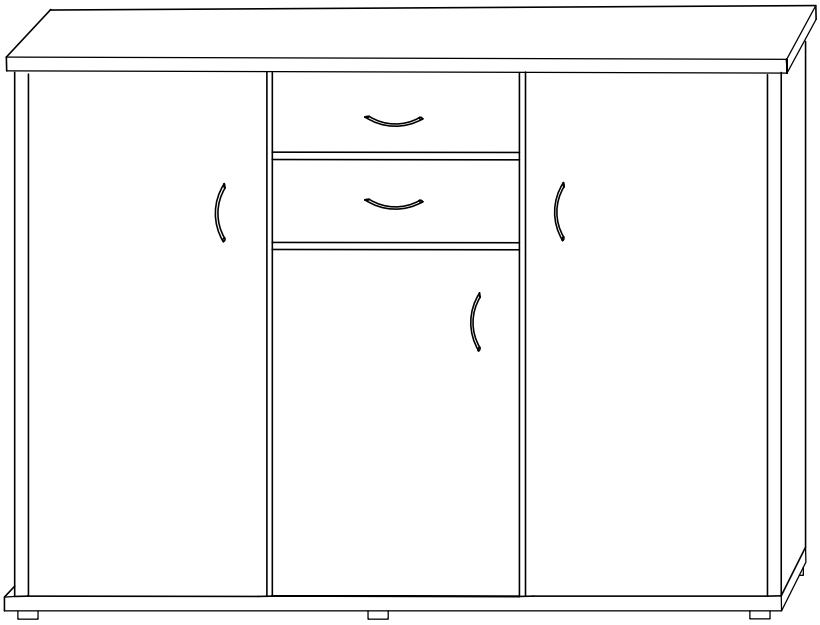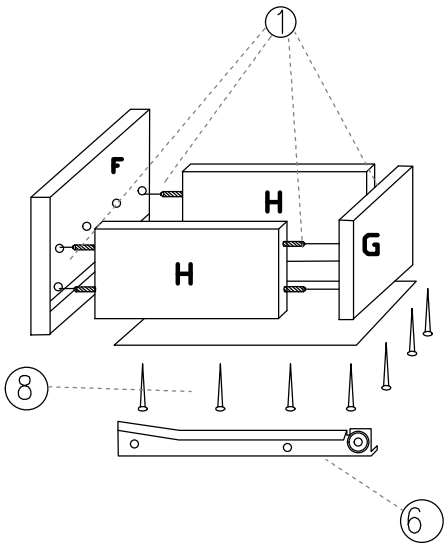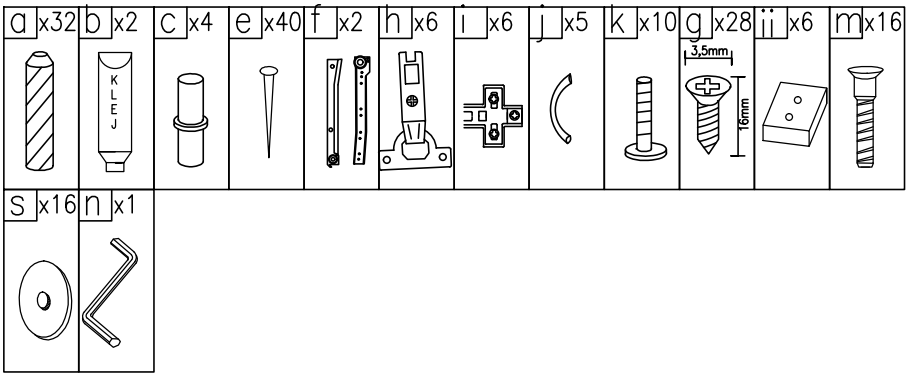
ELEMENT	WYMIAR	ILOŚĆ
A	1200X450	1
B	1116X405	4
C	1110X385	2
D	707X395	1
E	390X368	4
F	395X198	2
G	343X150	2
H	330X150	4
I hdf	341X353	2
J hdf	1150X388	3
K	1180X425	1
L	385X366	1